2020年4月1日付　組織図　Organization Chart, Apr 1st 2020

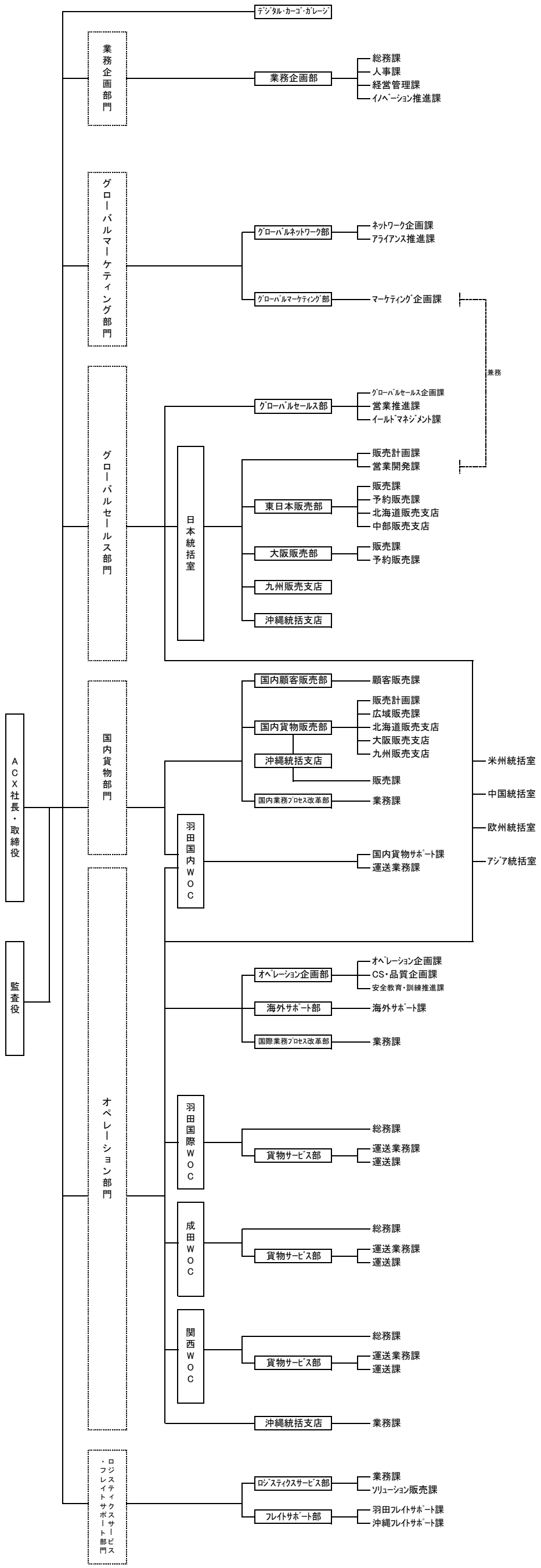
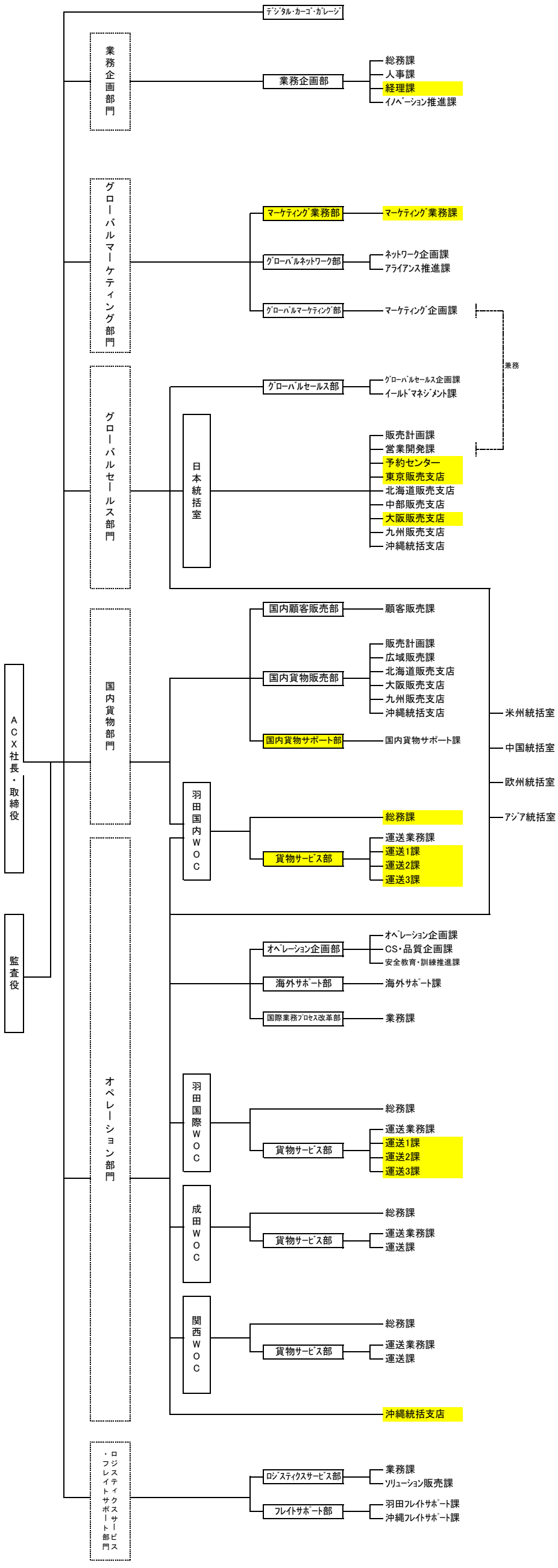
2021年4月1日付　組織図　Organization Chart, Apr 1st 2021